Asennusohje – OCEAN 6+3

Sisällys

HOITO-OHJEET ---------- 1
KIERRÄTYS ---------- 1
TYÖKALUT ---------- 2
OSAT ---------- 2
KIINNITYSPROFIILIN ASENNUS SEINÄÄN ---------- 3
LAAHUSTIIVISTEEN ASENNUS ---------- 4
SUIHKUSEINÄN ASENNUS KIINNITYSPROFIILIIN ---------- 5
SUIHKUSEINÄN TUKI ---------- 6
OVIKULMAN SÄÄTÖ ---------- 7

HOITO-OHJEET

Lika ja tahrat poistetaan tavallisella saniteettitilojen puhdistusaineella tai astianpesuaineella runsaasti vettä käyttäen. Huuhtelun jälkeen lasi kuivataan huolellisesti lastalla, jotta vältytään kalkkitahroilta.

Kalkkitahroja syntyy kun kalkkipitoinen vesijohtovesi kuivuu jättäen lasiin valkoisia tahroja. Mahdolliset kalkkitahrat poistetaan etikkahappoliuoksella (pöytäetikka laimennettuna). Hankaukseen käytetään ikkunanpesuliinaa. Lasi huuhdellaan runsaalla vedellä ja kuivataan lopuksi lastalla.

KIERRÄTYS

1. Käytä suojalaseja ja -käsineitä.
2. Irrota ovet ja lasiseinät.
3. Irrota kaikki metalliosat laseista.
4. Irrota tiivisteet ovista.
5. Kokoa irtonaiset roskat erikseen ja kierrätä lasi, metalli, ruuvit ja muovi alla olevan ohjeen mukaisesti.
    - METALLI TOIMITETAAN METALLINKERÄYKSEEN
    - RUUVIT TOIMITETAAN METALLINKERÄYKSEEN
    - LASI TOIMITETAAN LASINKERÄYKSEEN
    - MUOVILISTAT TOIMITETAAN MUOVINKERÄYKSEEN
    - MUOVIOSAT TOIMITETAAN MUOVINKERÄYKSEEN

CE

Hae ohjeet tarvittaessa www.vihtaovet.fi

TYÖKALUT

OSAT

	x 6		x 6		x 1
	x 6		x 6		
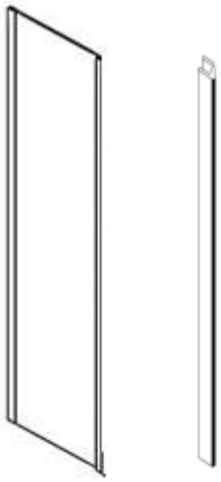	x 2		x 2		x 2
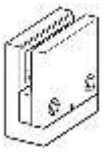	x 2		x 2	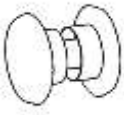	x1

KIINNITYSPROFIILIN ASENNUS SEINÄÄN

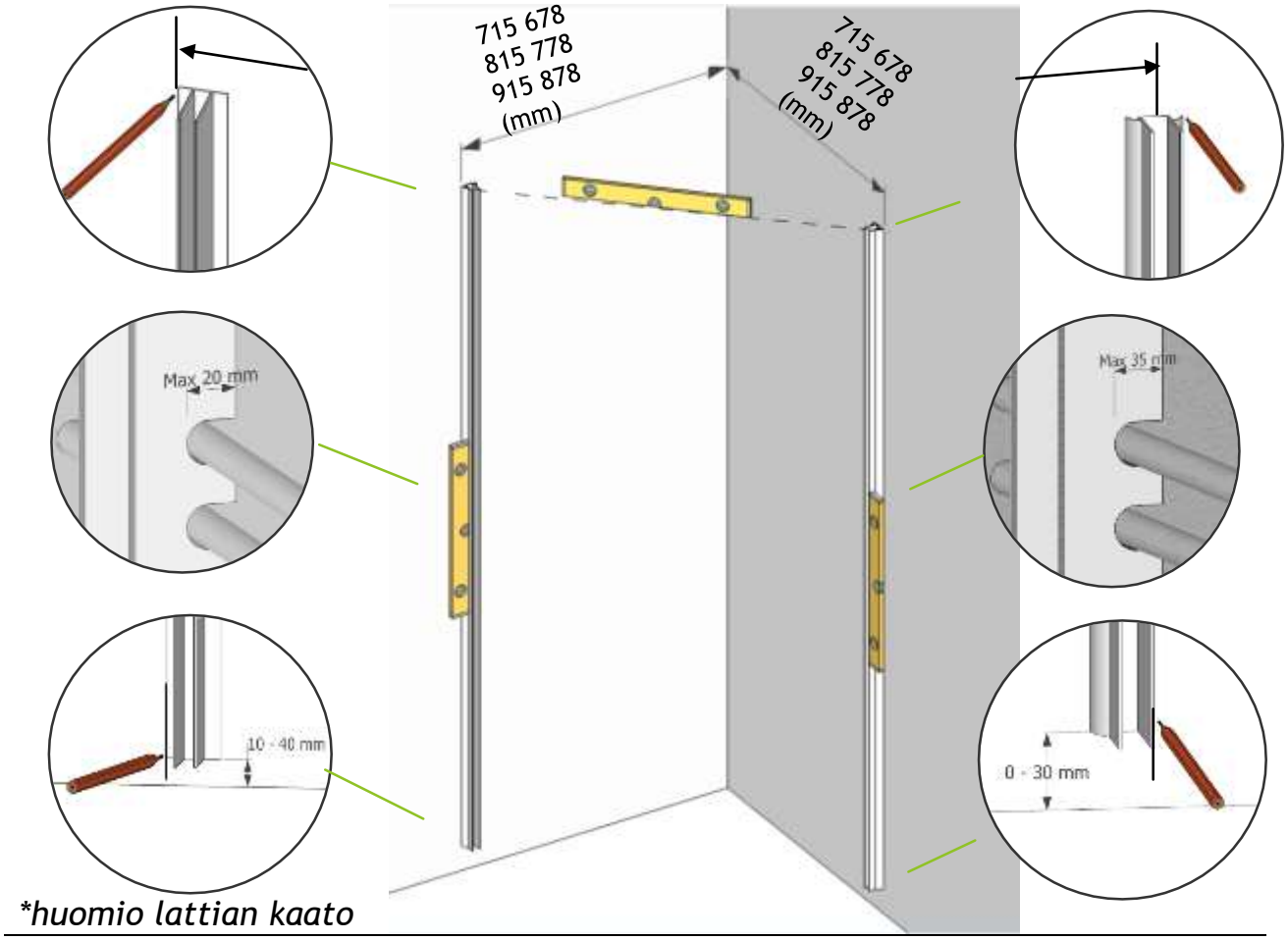

huomio lattian kaato

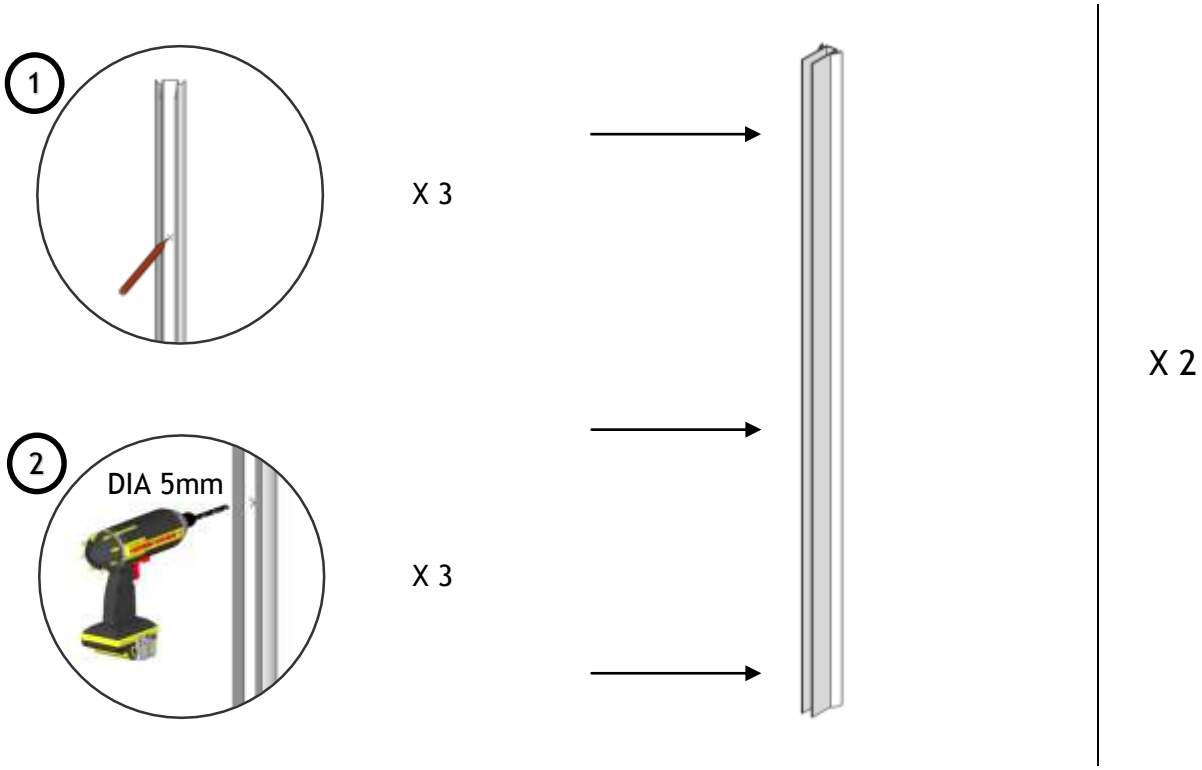

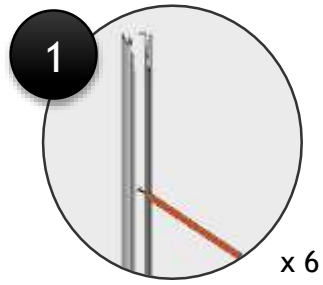

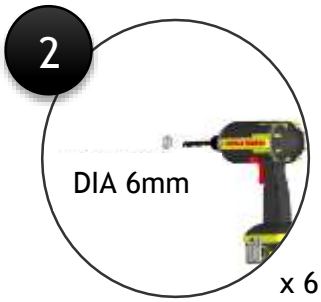

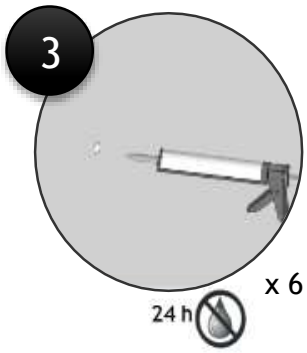

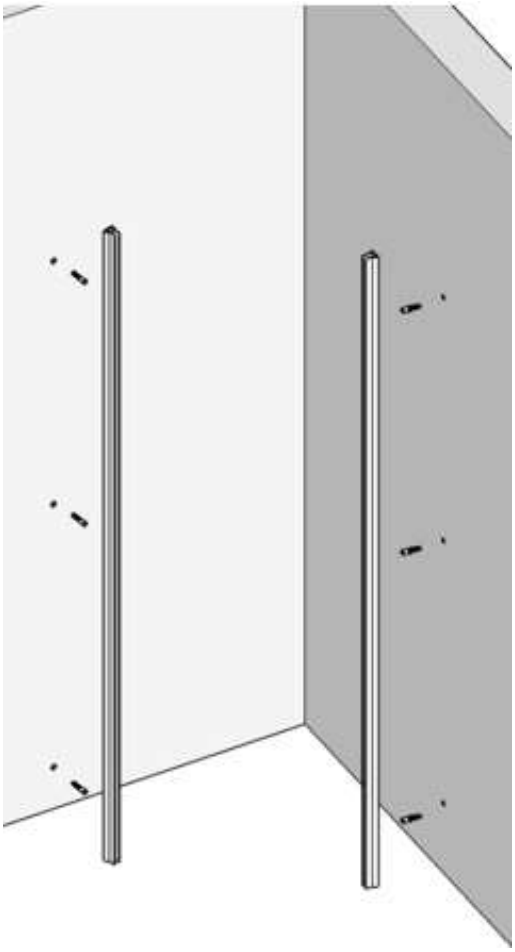

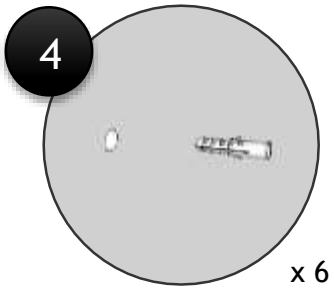

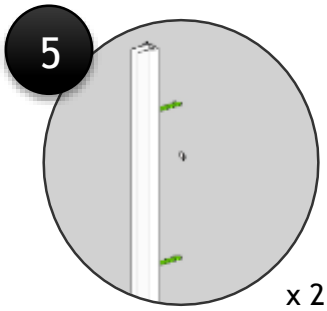

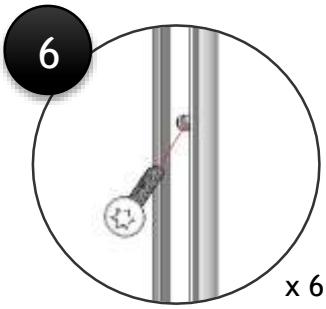

LAAHUSTIIVISTEEN ASENNUS

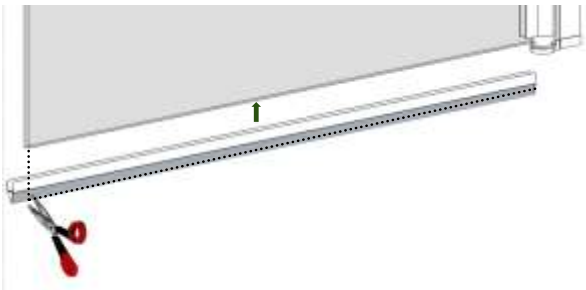

SUIHKUSEINÄN ASENNUS KIINNITYSPROFIILIIN

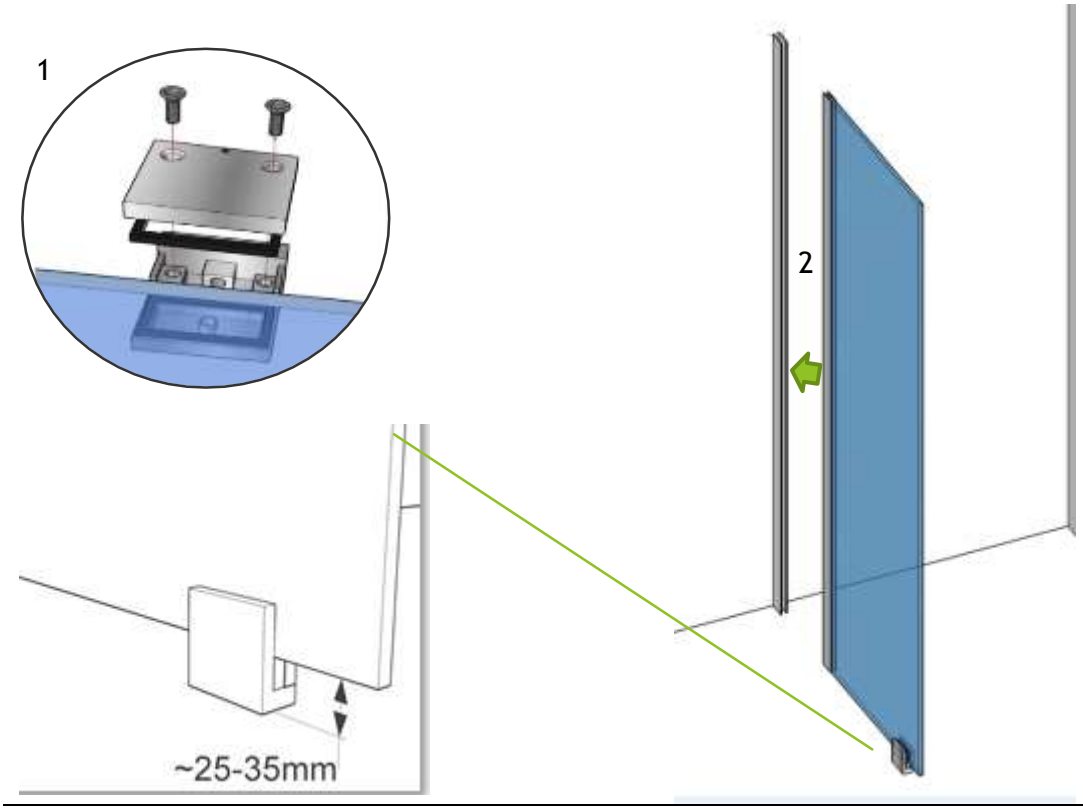

pystysäätö ±7mm

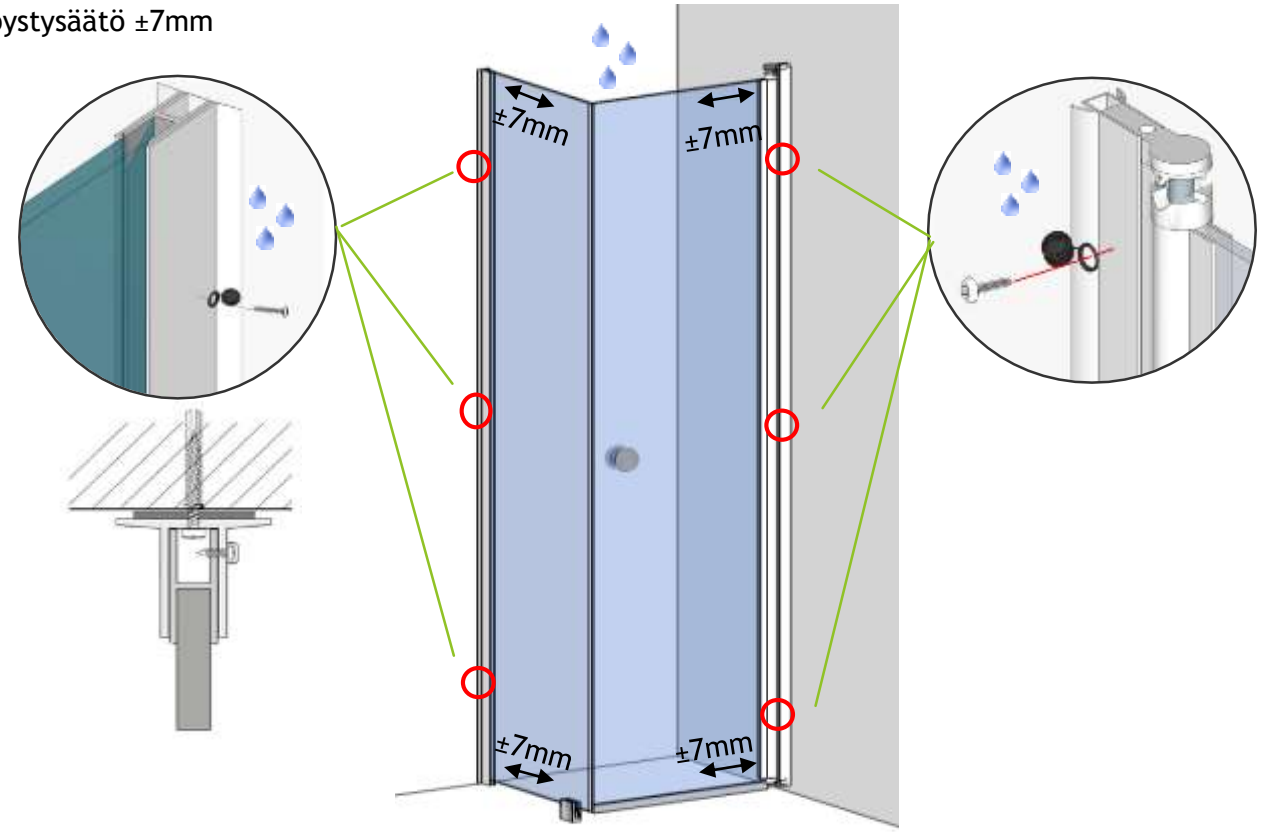

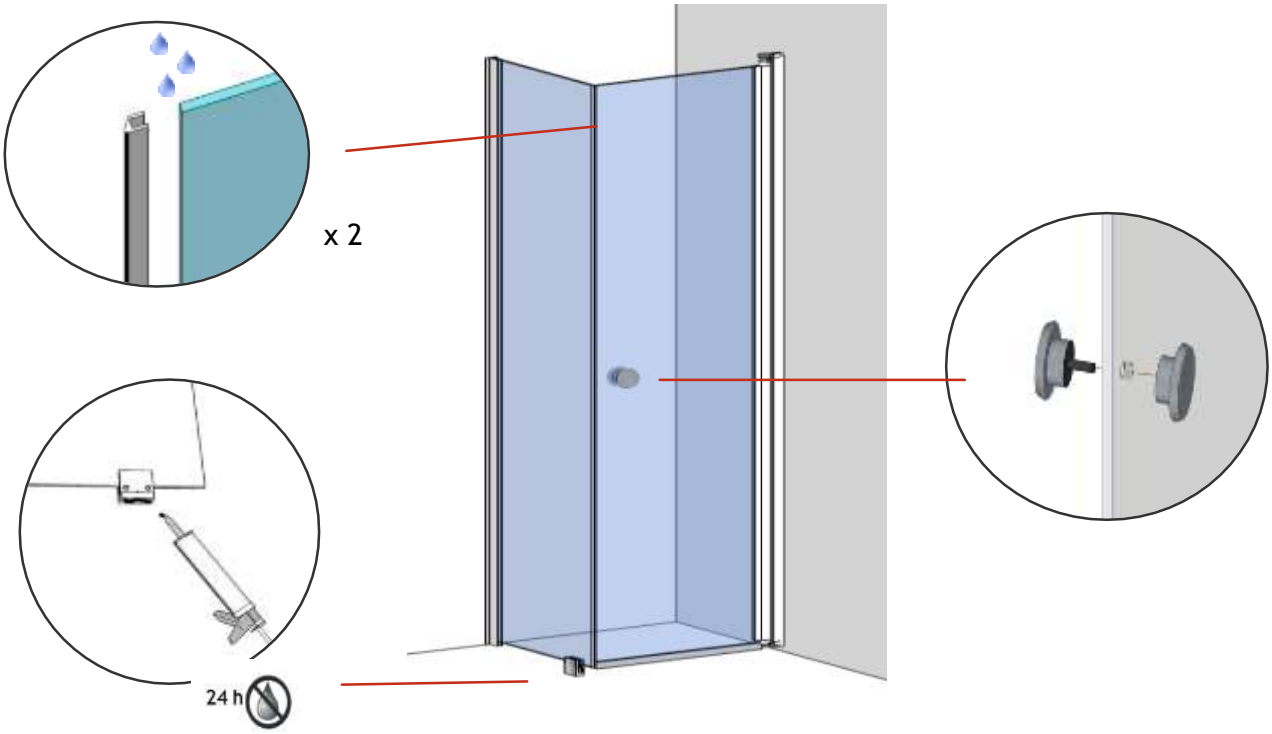

SUIHKUSEINÄN TUKI

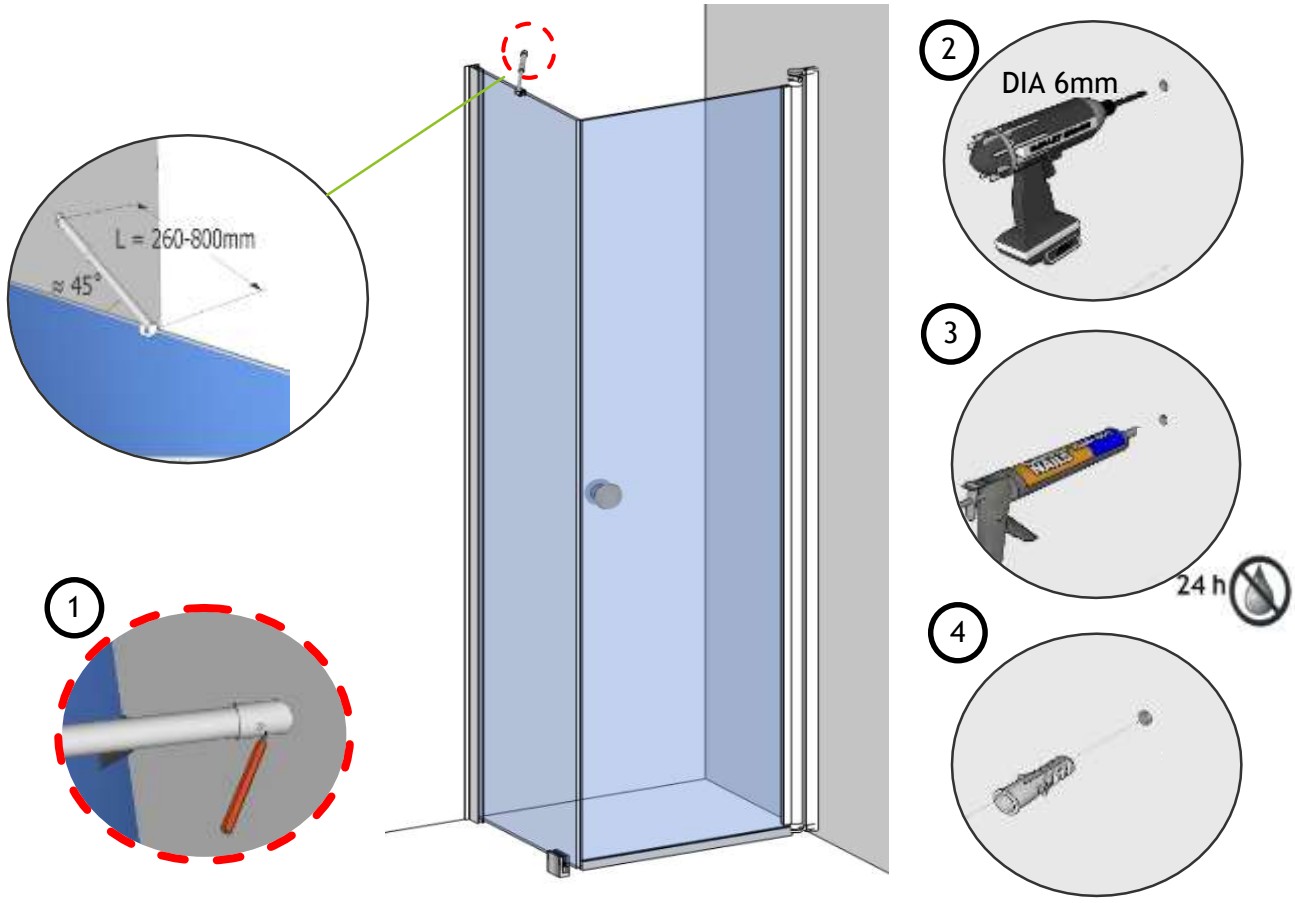

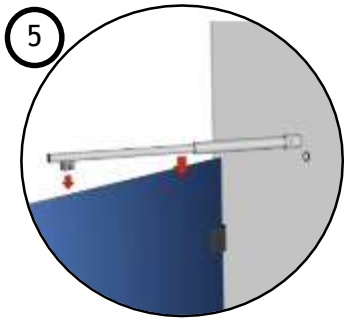

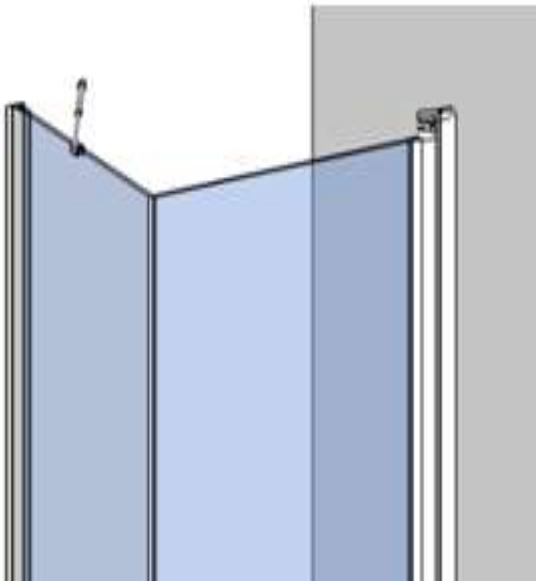

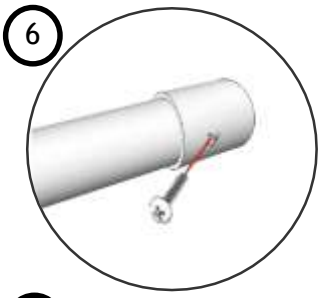

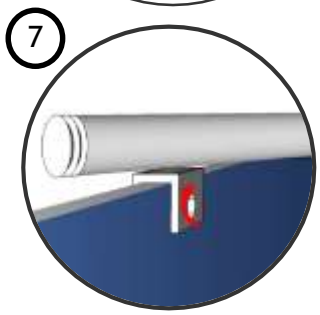
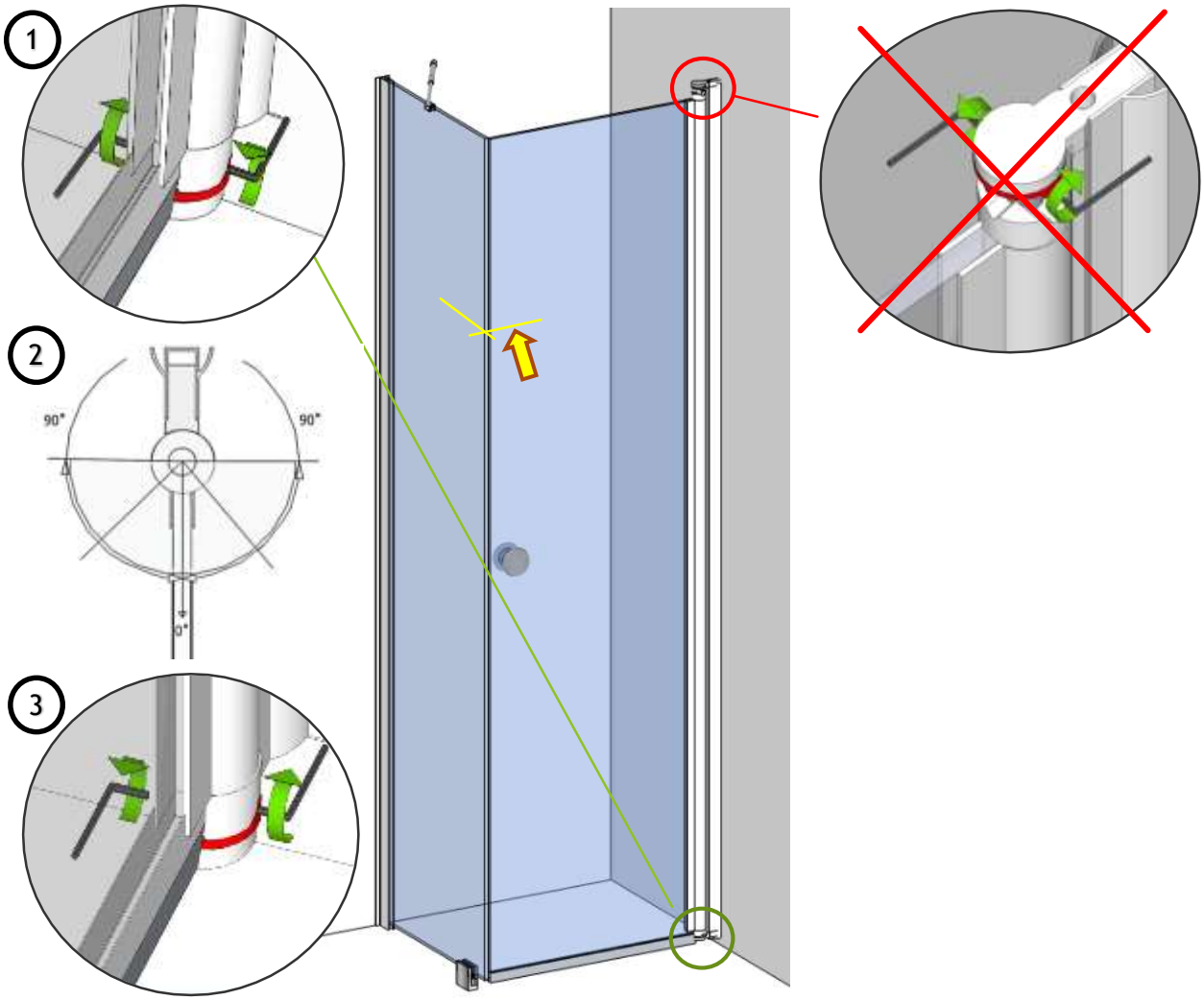
OVIKULMAN SÄÄTÖ