harma

THE HARMONY BETWEEN PEOPLE AND WATER

Vipex A S
Kriidi 10
11415 Tallinn
Estonia, E.U.

http://www.harma.ee
http://www.vipex.ee
info@vipex.ee
+372 6201 000

a

		Screw specification (mm)		S28DK003	S28DK004	S28DK005	S28DK006
		27	Frame poles to curved frame	8	8	8	8
		14	Back glass to Frame poles	10	8	10	8
		14	Back glass to back panel	10	8	10	8
		10	LED to roof	8	8		
		10	Speakers and ventilation to roof	4	4		
		14	Roof to main frame	4	4		
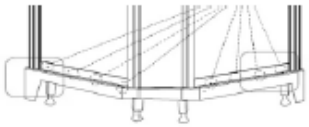		14	Main frame to tray	4	4	4	4
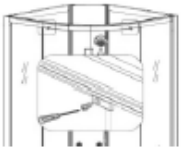		10	Door fixators	8	8	8	8

Kokoamisohjeet kaappiyksiköiden rungoille S28DK003/ S28DK005/ S28DK004/ S28DK006

1. Pura rungon osat pakkauksestaan
    -Kaari, jossa on lähekkäiset reiät ovenpysäyttäjille tulee ylös.
    -Kaari, jossa on toisistaan kauempana olevat reiät ovenpysäyttäjille tulee alas.
2. Ruuvaa yläkaari pystytolppaan kuvan “vaihe 12” mukaisesti.
3. Ruuvaa alakaari samalla tavalla pystytolppaan.
4. Aseta koottu kehys altaan etureunalle.
5. Kiinnitä oikeanpuoleinen sivuseinä ruuvaamalla pystykehykseen.
6. Kiinnitä vasemmanpuoleinen sivuseinä pystykehykseen.

7 & 8. Aseta takaseinä paikoilleen ja kiinnitä se ruuvaamalla lasitettuihin sivuseiniin.

9. Pura lasihylly pakkauksestaan.
10. Asenna lasihyllyn sekä käsisuihkun pidikkeet.

- Työnnä lasihylly paikoilleen ja kiinnitä se ruuvaamalla lujasti kiinnikkeiden alapintaan. (Lasihyllyn asennusreiät on valmiiksi porattu lasitettuihin sivuseiniin.)
- Jos suihkukaapin lasiseinässä puuttuvat valmiiksi poratut asennusreiät käsisuihkun pidikkeelle, poratkaa tarvittavat reiät haluttuun paikkaan takapaneeliin.
- Kiinnitä käsisuihkun pidike kiristämällä ruuvit tiukasti kiinni

11. Asenna sivusenien lasit viemällä se pystykehikon sisään ja lukitse se paikoilleen I-profiilitiivisteellä. Kiinnitä sivulasi kiinnikkeillä ylä- ja alakaareen.

12 &13. Asenna sivulasiin F-profiilitiiviste, niin että sen takapää on sisäpuolella.

14. Asenna **kaksoisrullastot ovien yläreunaan** ja **yksittäisrullat ovien alareunaan**.
15. Ripusta ovi yläkaaren rullastoihin.
16. Paina ovien alareunan rullien painikkeita ja työnnä ovet alakaareen.
17. Varmista, että kaikki alarullat on asennettu oikein alakaareen.
18. Asenna ovipainikkeet ja magneettitiivisteet ovien sulkeutuvaan reunaan.
19. Kiinnitä sivulasit ruuvein altaaseen jotta kaapin rakenne olisi vakaampi.
20. Tiivistä silikonilla kehikon ulkonurkat (ei sisänurkkia) . (tiivistää kaapin ja estää vesivuodot kaapin ulkopuolelle.)

Katon kokoamisohjeet malleille S28DK003/ S28DK004

21. Pura katto pakkauksestaan.
22. Asenna LED-valaisimet suunnitelluille paikoille.
23. Asenna kaiutin ja tuuletin omille paikoille.
24. Ruuvaa LED-valaisin, kaiutin ja tuuletin kiinni kattoon.
25. Varmista, etteivät johdot ole takertuneet kiinni minnekään.
26. Liitä katon osat säätölaitteeseen (valmiiksi asennettu takaseinään).
    -Tee liitokset värikoodien mukaisesti.
    -Teippaa radion johto kattoon.
27. Kiinnitä katto ruuvein suihkukaappiin

ASSEMBLY FOR S28DK003 AND S28DK005 (LOW TRAY)

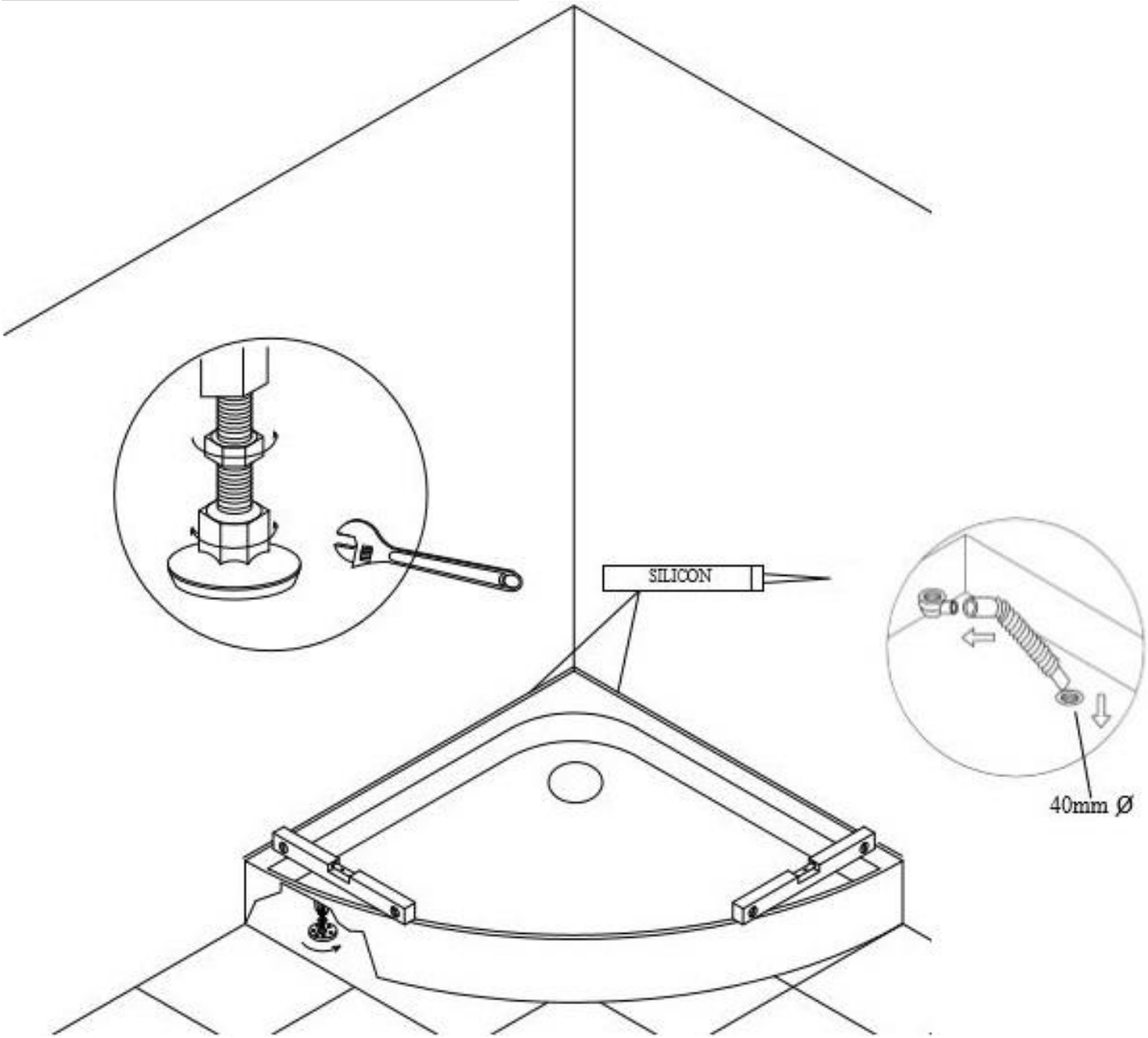

ASSEMBLY FOR S28DK004 AND S28DK006 (HIGH TRAY)

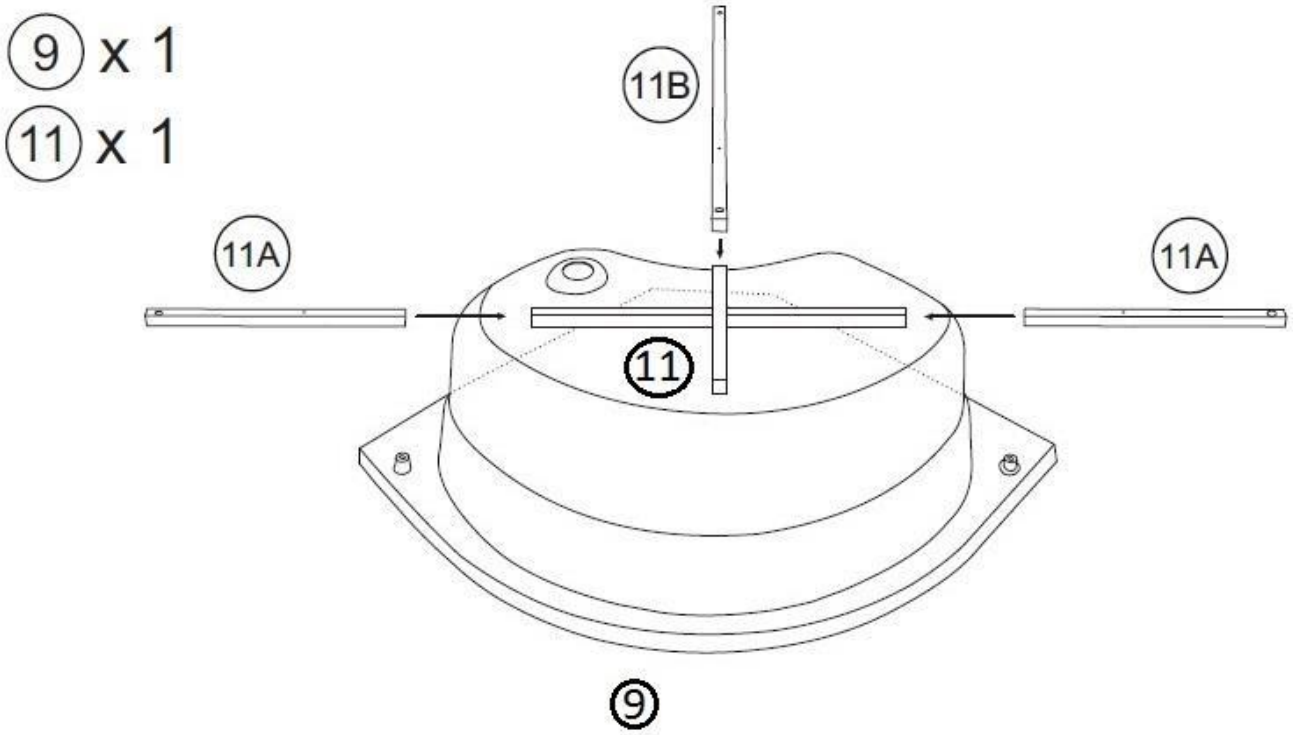

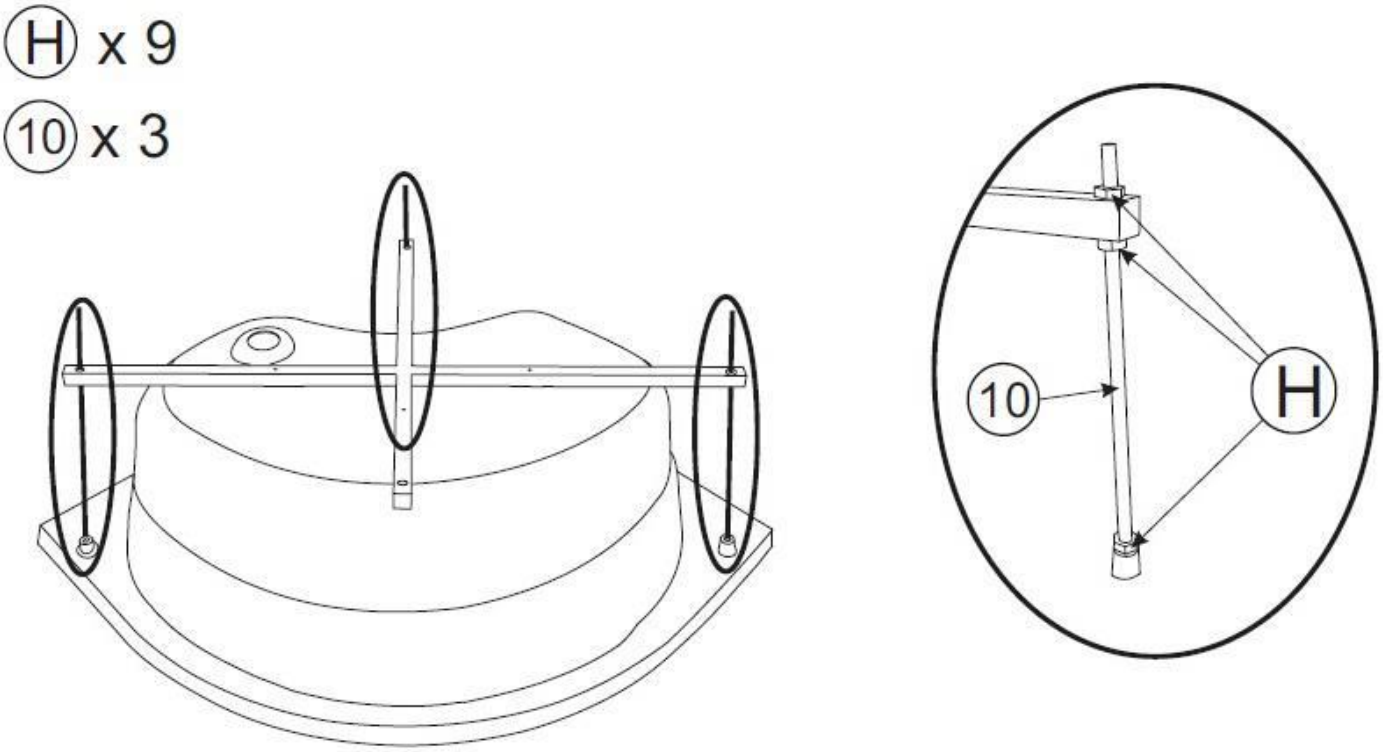

Ⓗ x 6 Ⓘ x 2

Ⓙ x 2

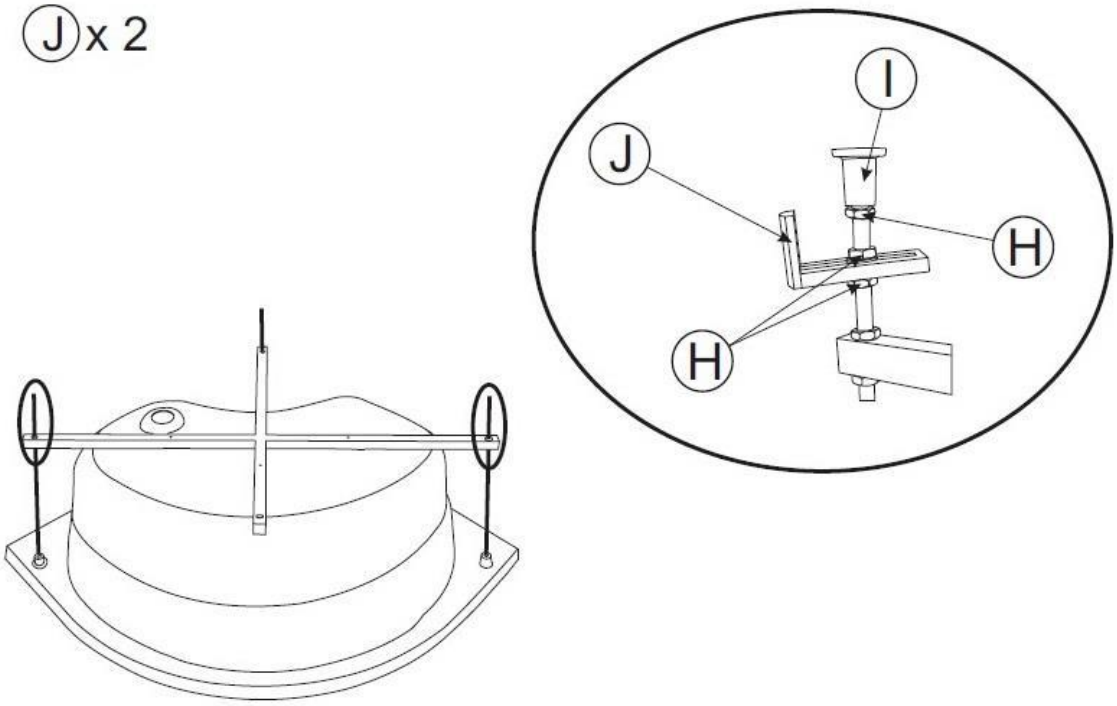

Ⓗ x 1 Ⓘ x 1

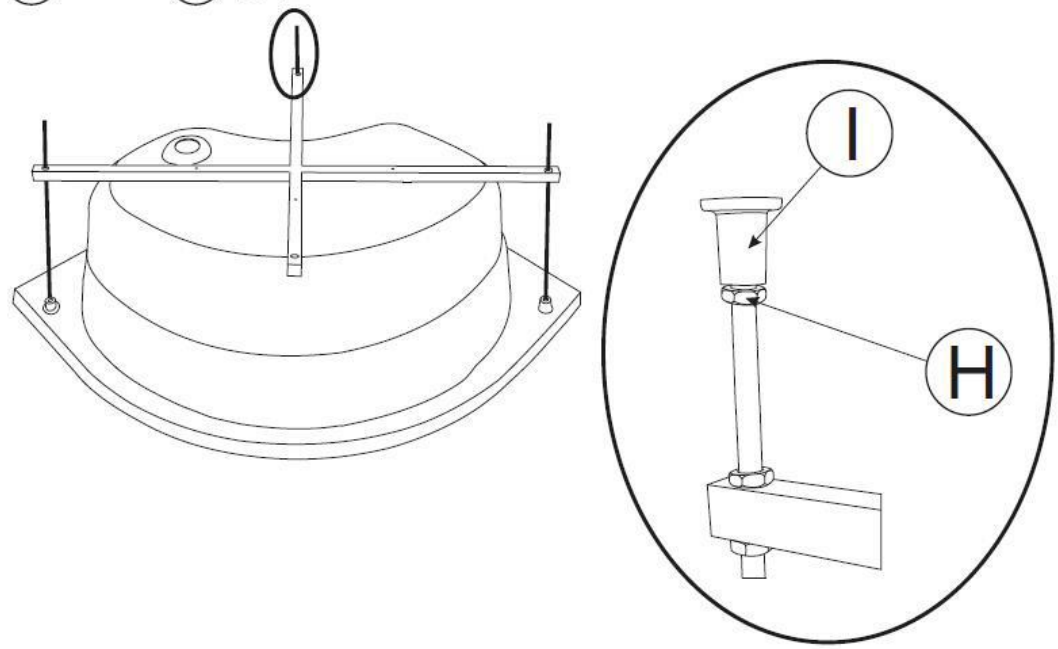

(12) x 1 (H) x 5
(I) x 1 (J) x 1

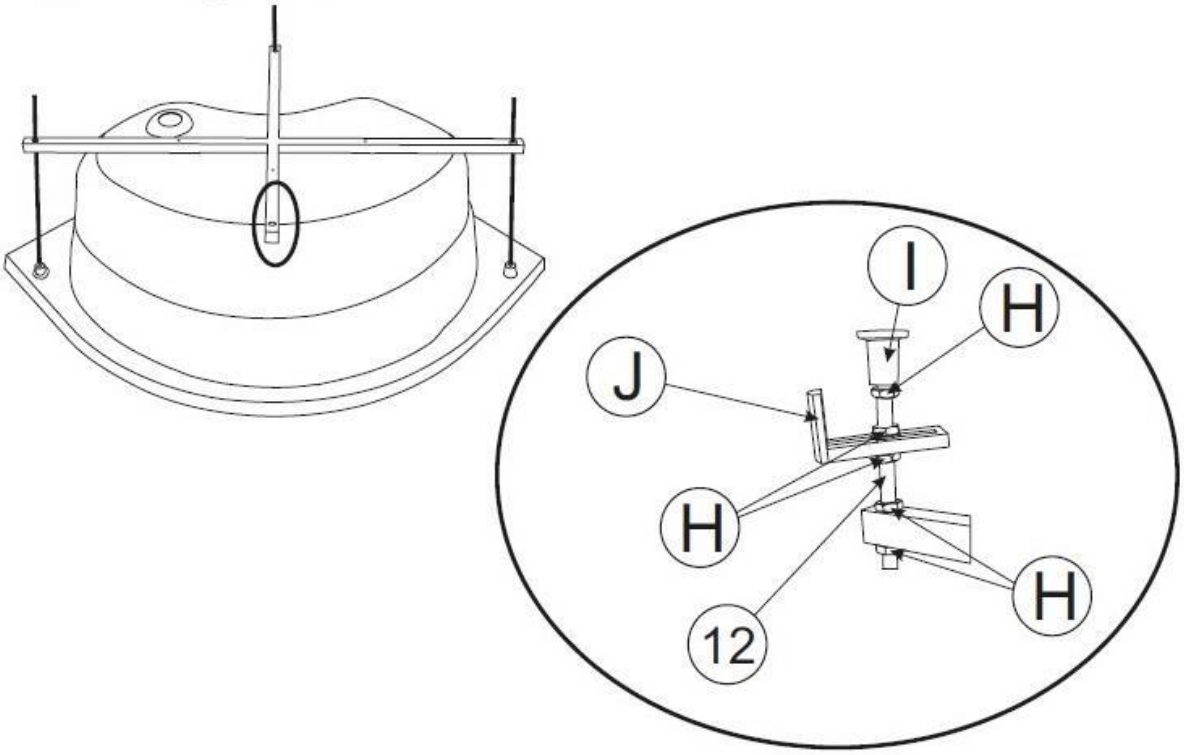

(13) x 1

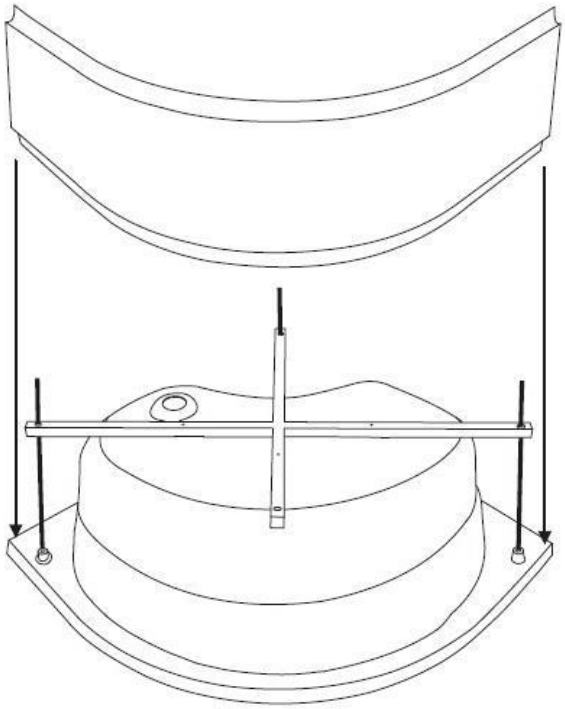

Ⓒ x 3 Ⓚ x 3

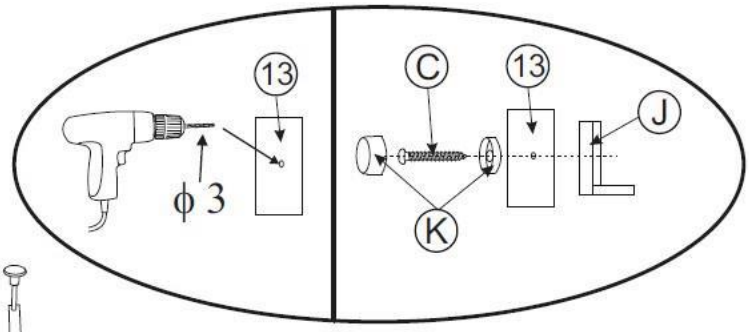

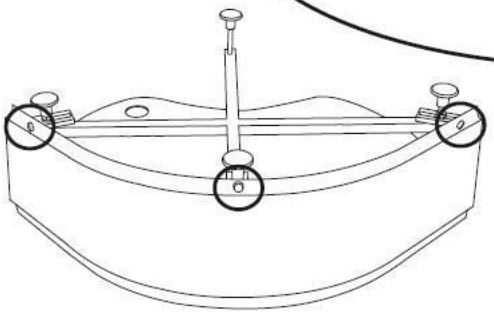

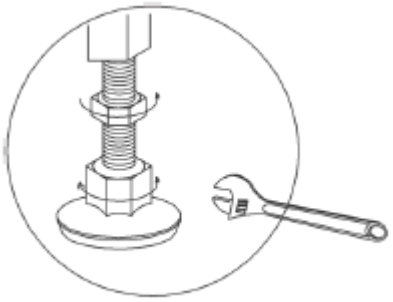

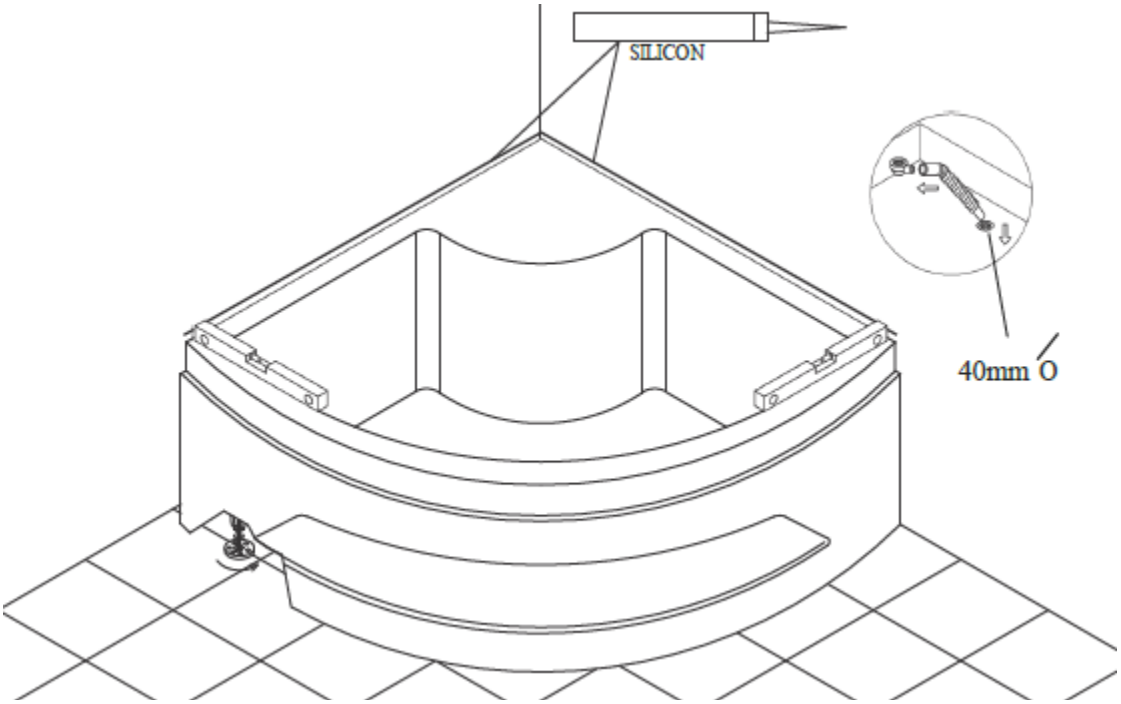

ASSEMBLY FOR FRAME AND CABIN FOR S28DK003, S28DK005, S28DK004 AND S28DK006

Step 11

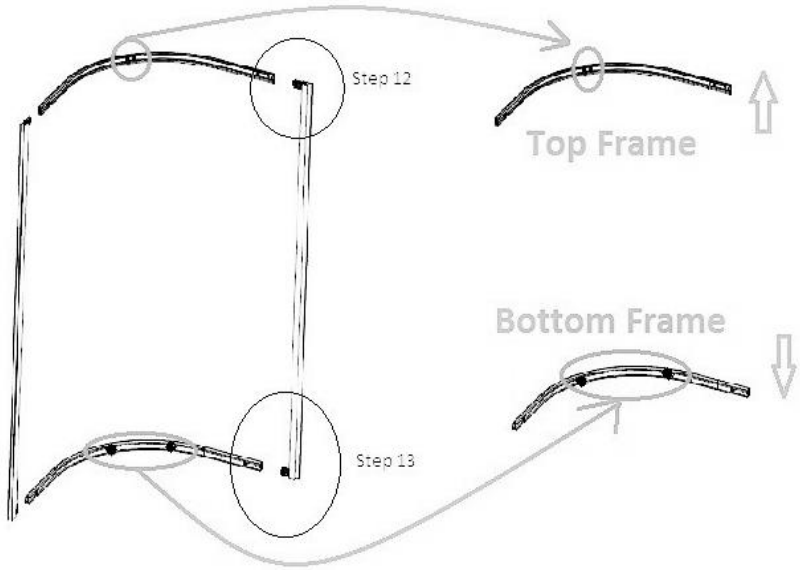

Step 12

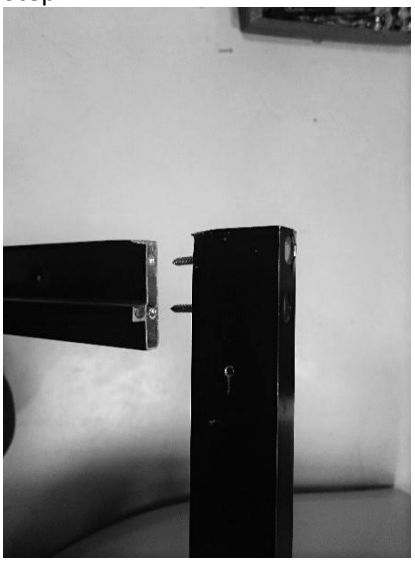

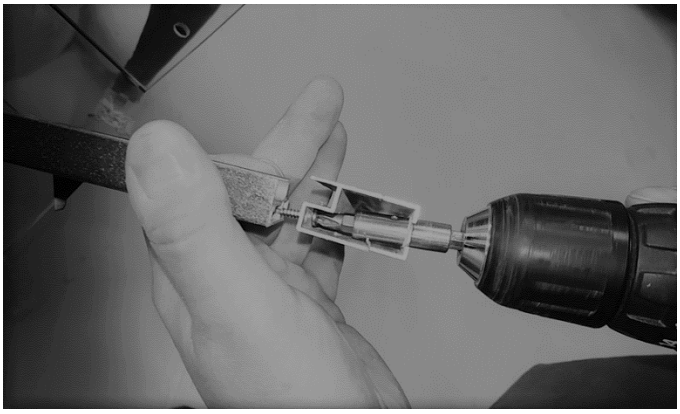

Step 13

Step 14

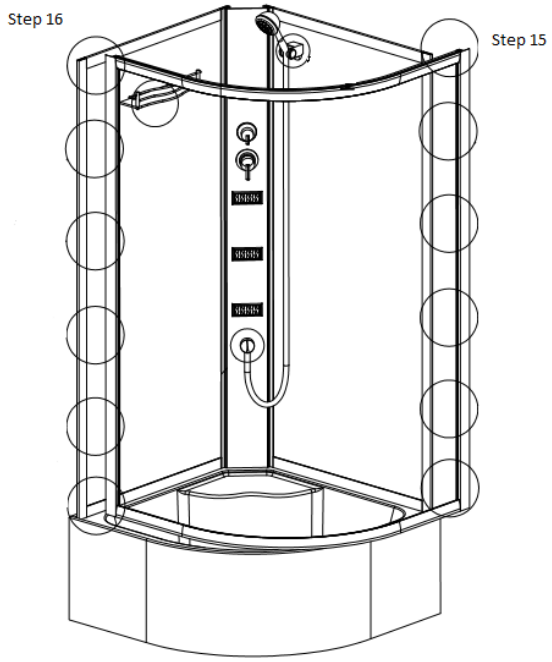

- Jos suihkukaapin lasiseinässä puuttuvat valmiiksi poratut asennusreiät käsisuihkun pidikkeelle, poratkaa tarvittavat reiät haluttuun paikkaan takapaneeliin.

- Kiinnitä käsisuihkun pidike kiristämällä ruuvit tiukasti kiinni

Step 15

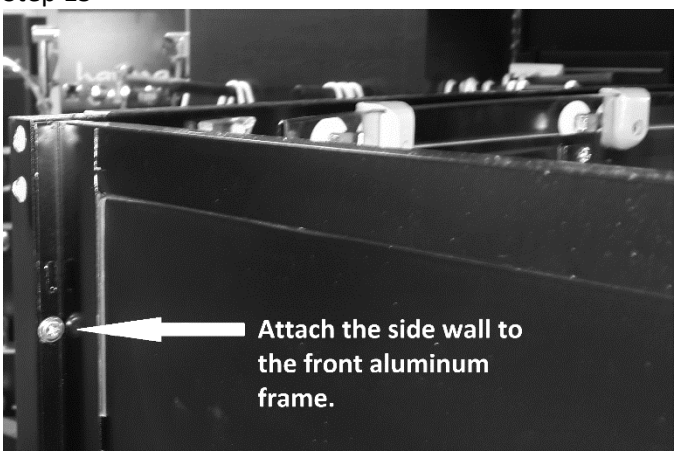

Step 16

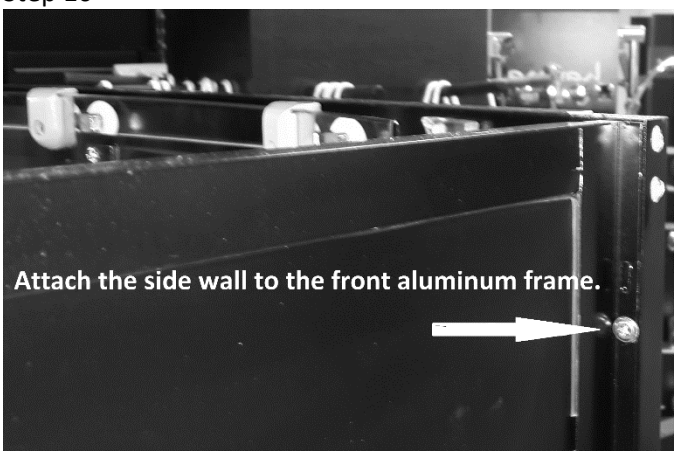

Step 17

Step 18

Step 19

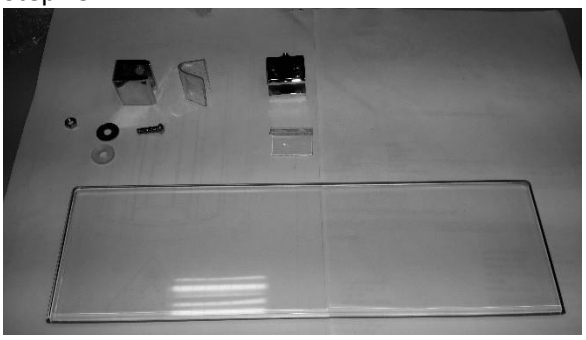

Step 20

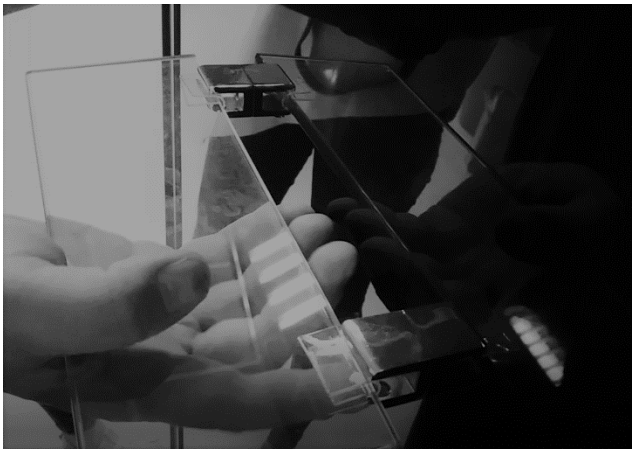

Step 21

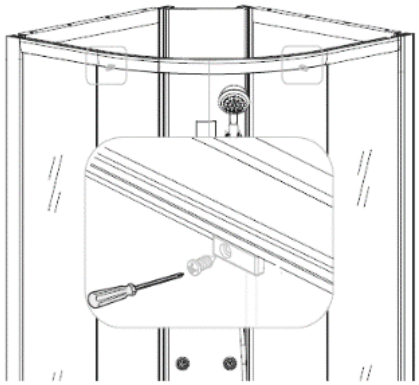

TOP END

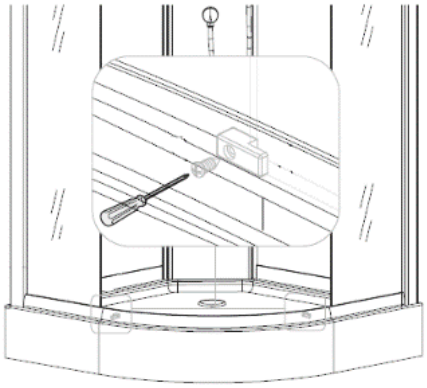

BOTTOM END

Step 22

Step 23

Step 24

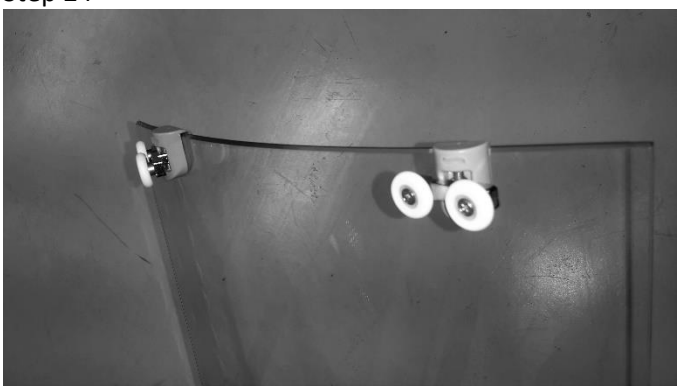

Step 25

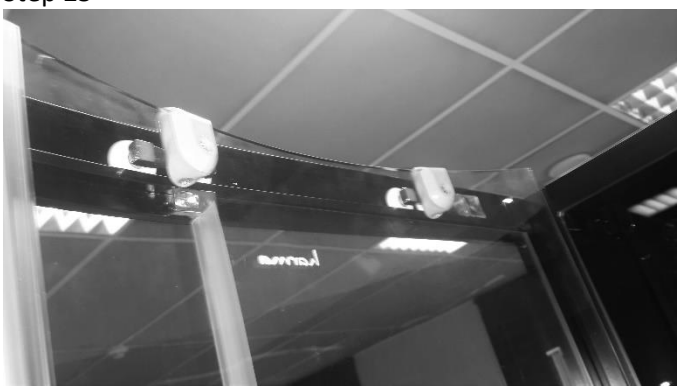

Step 26

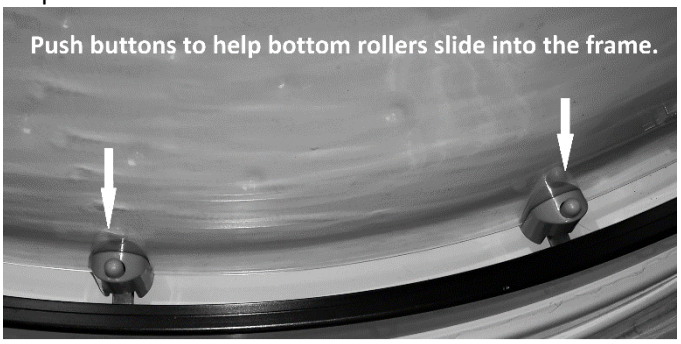

Step 27

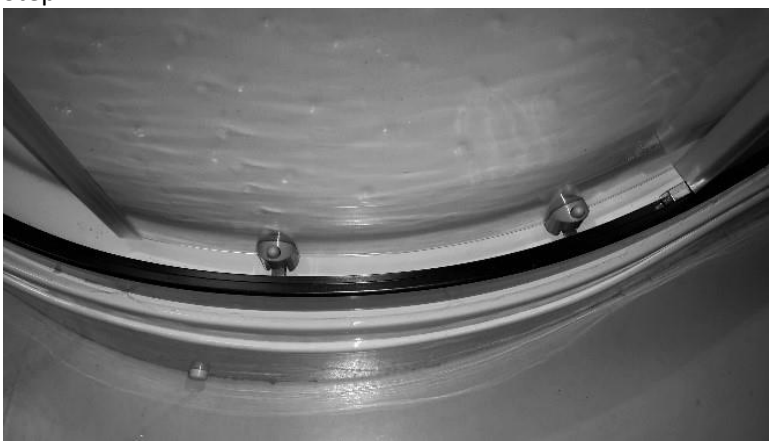

Step 28

Step 29

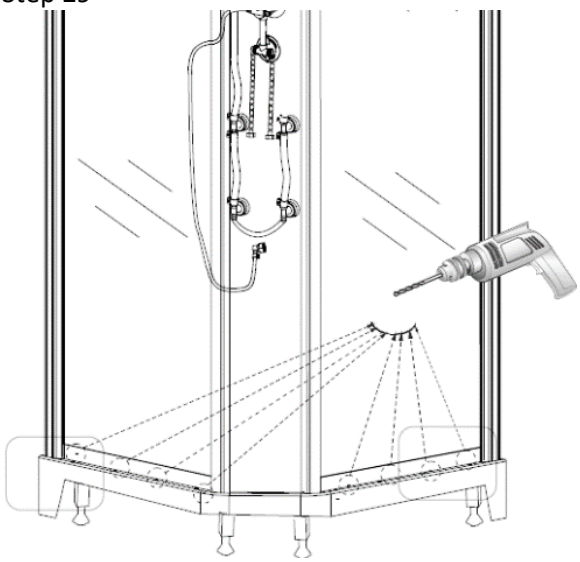

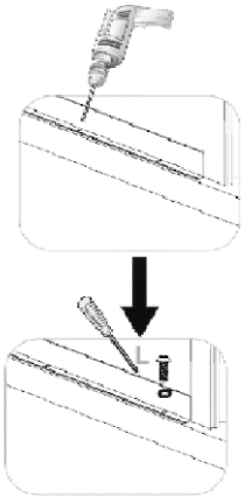

Step 30 (Put silica gel around the bottom frame and tray only on the outside, not inside, To seal better, use at the joints marked)

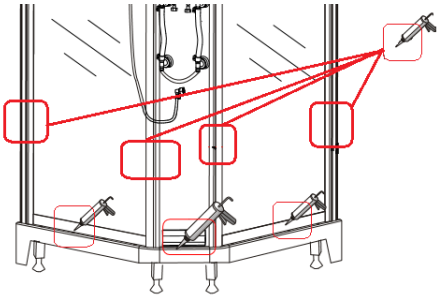

Use silica gel to seal the frame to the base tray.

ASSEMBLY FOR ROOF S28DK003 AND S28DK004

Step 31

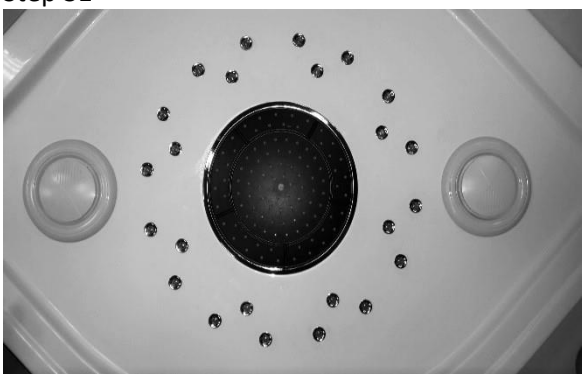

Step 32

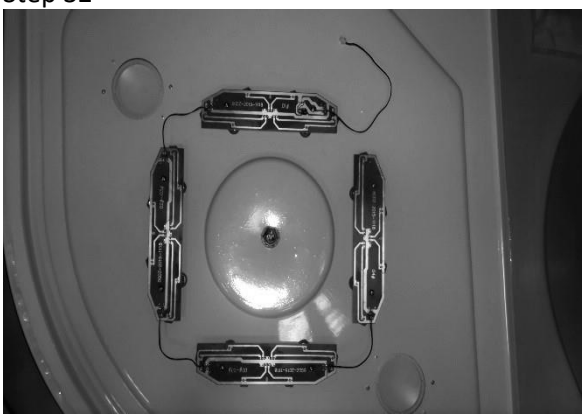

Step 33

Step 34

Step 35

Step 36

Step 37

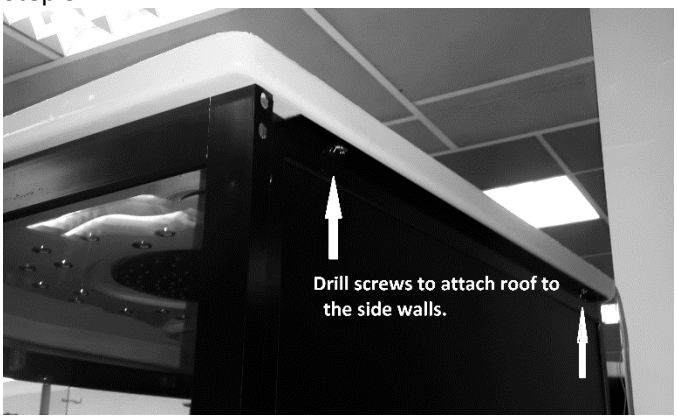

CONTROL PANEL(S28DK003 &S28DK004);

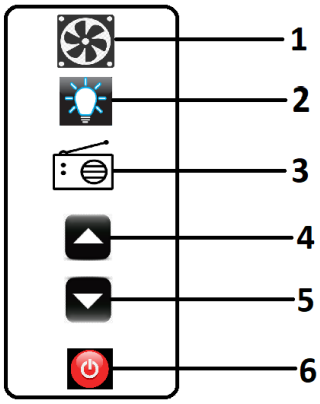

In English;
1. On/ off button for the exhaust ventilator.
2. On/ off button for the LED Lamp on the roof.
3. On/ off button for the radio.
4. Seeks radio signal on one touch; increases the volume if pressed for long.
5. Seeks radio signal on one touch; decreases the volume if pressed for longer.
6. Control panel on/ off switch.

In Finnish;
1. On/ off näppäin tuulettimelle.
2. On/ off näppäin LED-valoille.
3. On/ off näppäin radiolle.
4. Kanavahaku yhdellä painauksella; pidemmällä painauksella äänenvoimakkuus nousee.
5. Kanavahaku yhdellä painauksella; pidemmällä painauksella äänenvoimakkuus laskee.
6. Ohjauspanelin on/ off näppäin.

In Estonian;
1. Lüliti ventilaatorile.
2. Lüliti LED-valgustusele.
3. Lüliti raadiole.
4. Raadiokanalite otsing ühe vajutusega; pikemal vajutamisel helitugevus tõuseb.
5. Raadiokanalite otsing ühe vajutusega; pikemal vajutamisel helitugevus langeb.
6. Lüliti kontrollpaneelile.

In Russian;
1. Кнопка включения / выключения вытяжного вентилятора
2. Кнопка включения / выключения светодиодной лампы на крыше.
3. Кнопка включения / выключения радио.
4. Ищет радиосигнал одним касанием; увеличивает громкость длительным нажатием
5. Ищет радиосигнал одним касанием; уменьшает громкость длительным нажатием
6. Включение / выключение панели управления.

Ettevaatust habras klaas!
Palun ole klaasist uste ja seinte käsitlemisel ettevaatlik!
Karastatud klaas on tavalisest klaasist tugevam, taludes suuri koormusi ja kuumust, aga see ei talu teravaid lööke (koputusi) klaasile ja on eriti nõrk klaasi nurkades ja servades!
Klaasi servad ja nurgad ei tohi kokku puutuda ebatasase või kõva pinnaga (nt. põrand või sein).
Karastatud klaas ei kannata töötlemist ja lõikamist.
Palun kasuta paigaldamisel kaitseprille ja kindaid.
Tähelepanu:
Klaasi valmistaja või töötleja ei vastuta klaasi purunemise eest, kui see toimub klaasi paigaldamisel või selle järgselt.

Осторожно хрупкое стекло!
Пожалуйста, будьте осторожны при работе со стеклянными дверями и стенками!
Закаленное стекло прочнее, чем обычное стекло, выдерживает большие тепловые нагрузки, но это не означает , что оно выдерживает резкие удары.
У стекла хрупкая кромка и углы.
И углы, и кромка стекол , не должны соприкасаться с неровными, или твердыми поверхностями (например, пол или стены).
Закаленное стекло не страдает от обработки и резки.
Пожалуйста, при устоновке используйте защитные очки и перчатки.
Внимание:

Стеклопроизводитель, или продавец, не несет ответственности за повреждение стекла, если оно происходит во время установки, или после остекления.

Handle with care - fragile glass!
Please be careful about handling glass doors and walls!

The toughened glass is stronger as compared to the ordinary glass, post tempering, but it cannot withstand a sharp impact (knock) on the glass and is susceptible to breaking from the corners and edges of the glass upon impact!
The edges and corners of the glass should not come in contact with an uneven or hard surface (ex. floor or wall).
Tempered glass should not undergo processing or cutting.
Please use safety glasses and gloves for installation.

Attention:

The producer or processor of the glass is not responsible for breaking of the glass, if it occurs during or after the installation of the glass.

Särkyvää!
Käsittele ovea ja lasiseiniä varovasti!
Lasin reuna ei missään vaiheessa saa koskettaa kovaa lattia- tai seinäpintaa.
Karkaistu lasi kestää suuria kuormia ja kovia potkuja, mutta ei teräviä iskuja eikä lasin särmään kohdistuvaa kovaa pistemäistä kuormitusta.
Jos lasi joutuu altiiksi koville iskuille, se voi särkyä pieniksi muruiksi.
Käytä asennettaessa suojalaseja ja -käsineitä.
Huomautus:

Lasin valmistaja tai jatkojalostaja ei ole vastuussa lasinrikoista, jotka tapahtuvat lasia asennettaessa tai sen jälkeen.